Catálogo de maquinaria

Más que maquinaria,
una forma de entender el campo

En Agarín llevamos más de 60 años diseñando y fabricando maquinaria agrícola para quienes trabajan la tierra con exigencia, esfuerzo y visión de futuro.

60 años innovando con los pies en la tierra

AGROCOR®

026/
027

AGARIN

Lo que comenzó como un compromiso con la tierra es hoy una de las mayores potencias en fabricación de maquinaria agrícola de España.

Desde nuestra planta en Aragón, exportamos excelencia técnica a mercados internacionales, desarrollando equipos que fusionan resistencia y precisión para transformar el trabajo diario en resultados duraderos.

Index

AGROCOR

01	**Introducción**		04
02	**Trituradoras de poda**	Serie TDR EVO	14
		Serie TRX	18
		Serie TRXX	22
		Serie TRL	26
		Serie TC-160	30
03	**Desbrozadora**	BSX-220	38
04	**Piedra**	**Trituradoras**	
		Serie NT/STR	46
		Serie NT/DTR	50
		Recogedoras	
		Serie RC	54
		Serie R	58
		Hileradoras	
		Serie RHD	62
		Serie RH	66
05	**Aspiradoras**	Serie NASP3	74
		Serie ASP250	78
06	**Sopladoras**	Serie SPL	86

01/

Catálogo 2026/2027

→ Introducción

AGROCOR

Más que maquinaria, una forma de entender el campo



Trayectoria

En Agarín llevamos más de 60 años diseñando y fabricando maquinaria agrícola para quienes trabajan la tierra con exigencia, esfuerzo y visión de futuro.

Somos una empresa 100% familiar, con planta propia en Aragón, fabricación nacional y distribución internacional. Cada una de nuestras máquinas nace con un propósito claro: facilitar el trabajo real en el campo con soluciones eficaces, resistentes y pensadas para durar.



Nuestra razón de ser

Desarrollamos maquinaria agrícola que haga el trabajo más fácil, más eficiente y más humano. Soluciones honestas, adaptadas a cada explotación, con el respaldo directo de quien también ha crecido entre campos.

Evolucionar sin perder el origen

Queremos seguir siendo un fabricante de referencia en el sector agrícola, combinando tradición mecánica e innovación útil. Creemos en el diseño propio, en el soporte cercano y en construir el futuro sin olvidar de dónde venimos.

Nuestros pilares

01

Calidad

Diseñamos maquinaria con criterio técnico, utilizando materiales resistentes y procesos exigentes para asegurar durabilidad en cada jornada de trabajo.

02

Innovación

Aplicamos mejoras constantes a través de sistemas tecnológicos propios y patentes, fruto de escuchar el terreno y pensar siempre en cómo mejorar lo que ya funciona.

03

Confianza

Creemos en el trato directo y cercano. Acompañamos tanto a distribuidores como a profesionales del campo con soporte real, honesto y comprometido.

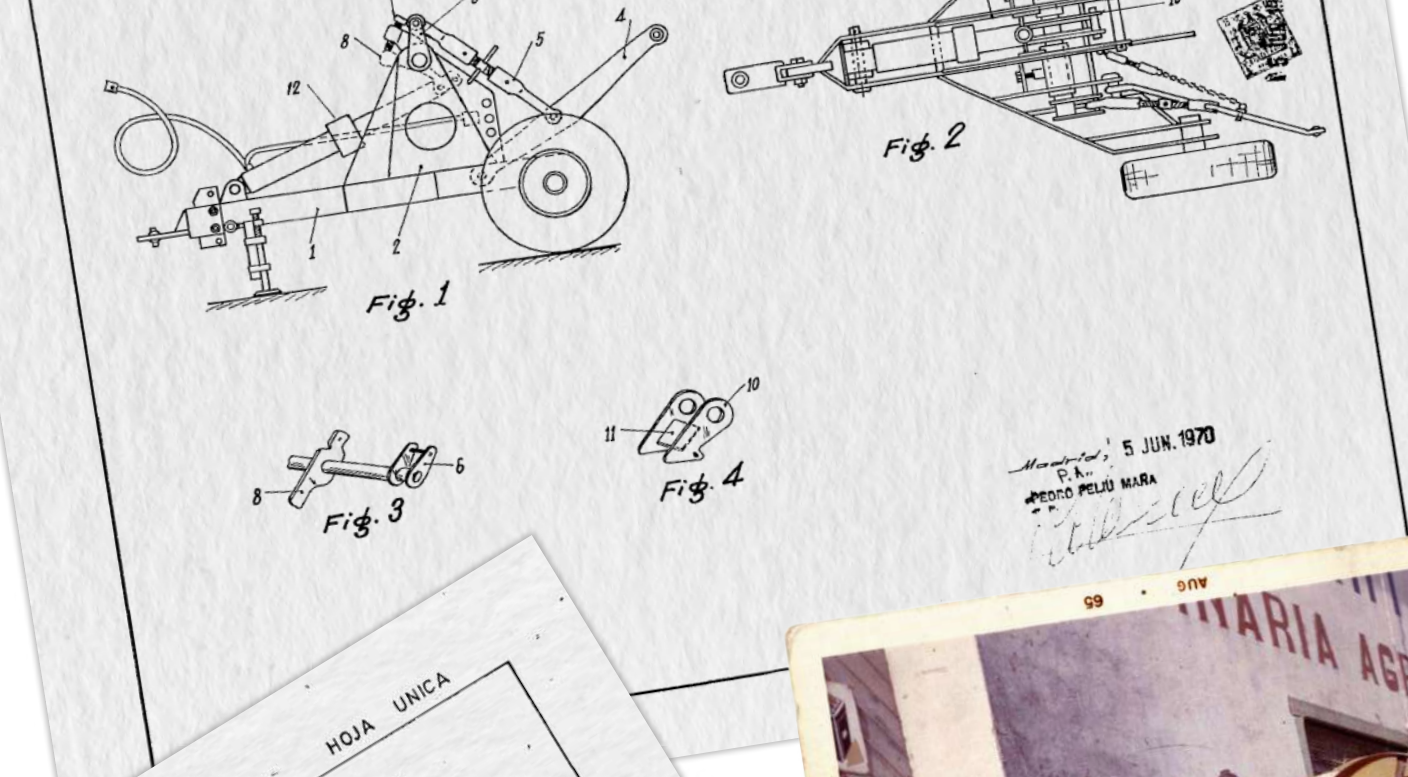

Madrid, 5 JUN. 1970
P.A.
PEDRO PELIU MARA

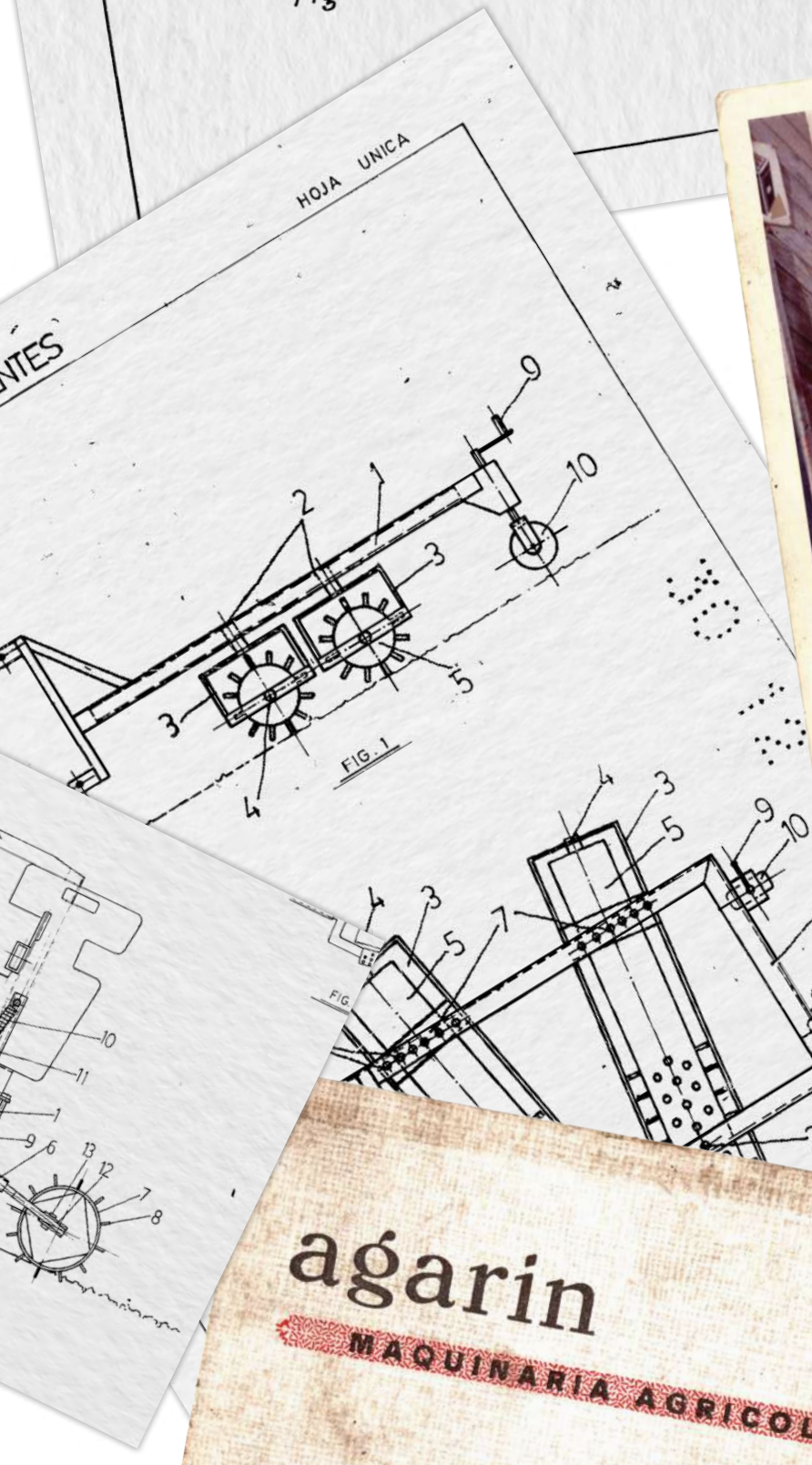



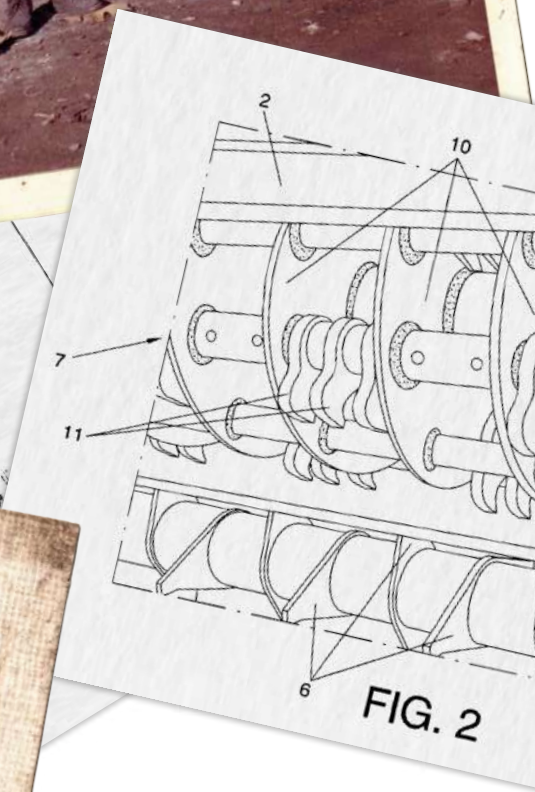

agarin
MAQUINARIA AGRICOLA
ALFONSO I, n.º 22
TELEFONO 25 02 56
APARTADO CORREO

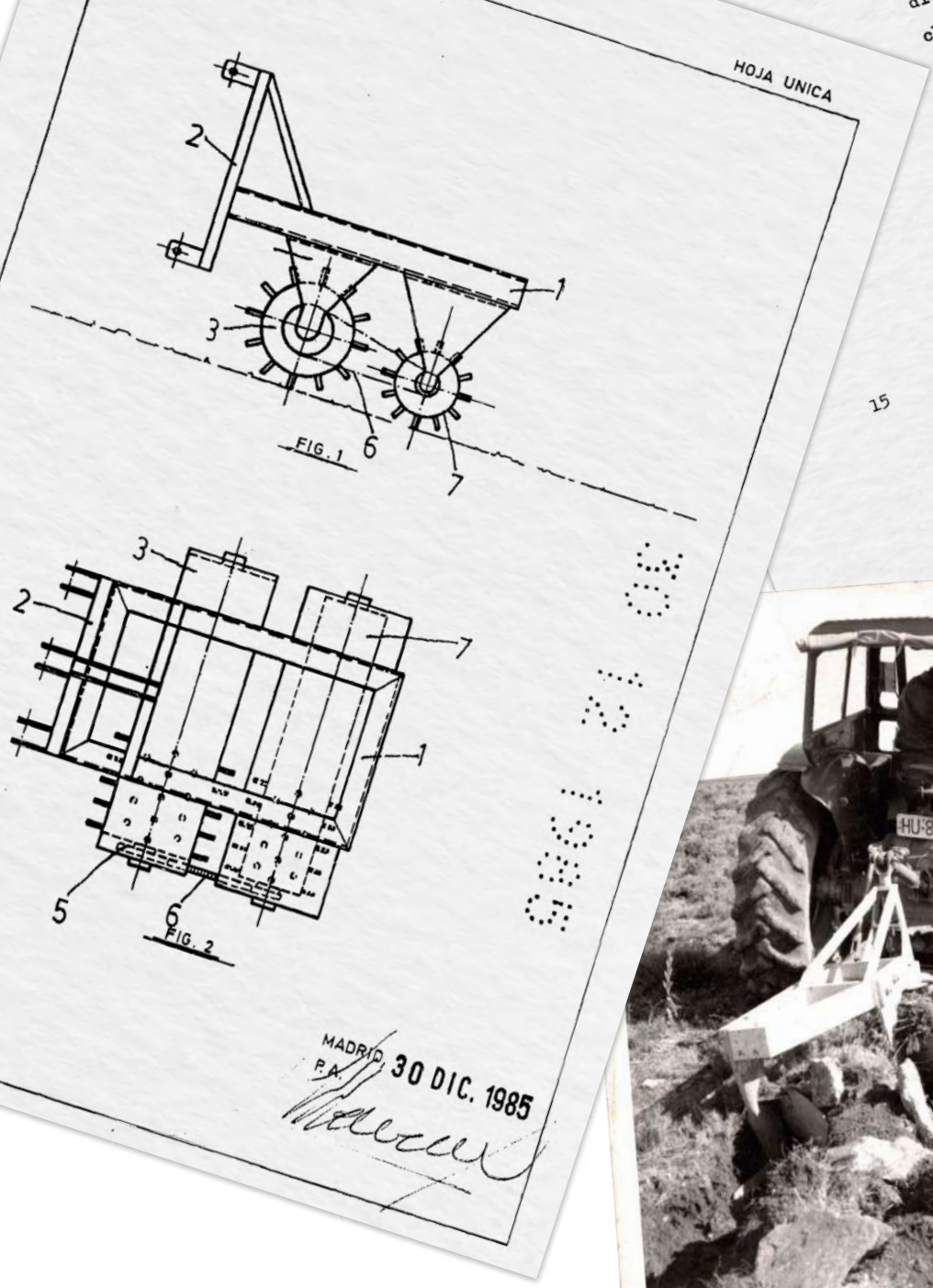

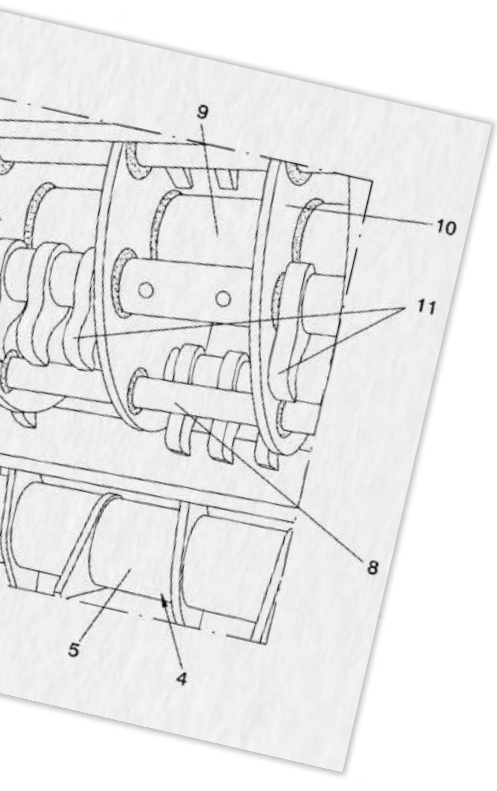



Nuestra historia está marcada por una constante evolución, donde la innovación y la ingeniería han sido nuestras aliadas para ofrecer soluciones eficientes y sostenibles.

Creemos firmemente que detrás de cada máquina, cada herramienta y cada proceso, hay personas que hacen posible un futuro más justo y productivo para el entorno rural. Esas personas son las que a lo largo de nuestra historia consiguieron estos logros.

02/

Trituradoras de poda

La nueva generación de trituradoras de restos de poda AGARIN marca un paso adelante en diseño, rendimiento y fiabilidad. Pensadas para todo tipo de cultivos leñosos, entre ellos el olivar, el almendro y otros frutales, destacan por su capacidad de trabajo continuo y un triturado uniforme incluso en restos húmedos o densos.

En 2026 la gama evoluciona con mejoras clave en la alimentación del material, nuevas opciones de martillos para diferentes condiciones y un restyling completo que actualiza su línea sin perder la esencia AGARIN: máquinas sólidas, de bajo consumo, rápidas y fáciles de mantener. El chasis monobloc reforzado, el rotor antiatascos y la transmisión por cardan garantizan fiabilidad y un trabajo fluido en todo tipo de condiciones.

Una gama concebida para durar, con la misma filosofía de siempre: hacer máquinas honestas, prácticas y pensadas para rendir muchos años en el campo.



AGROCOR



→

Trituradora de restos de poda

TDR-180
TDR-205

Serie TDR EVO

La evolución de la máquina que marcó el camino



Tamaño de rama

23 cm

Potencia del tractor

80-185 cm

La trituradora de restos de poda TDR EVO tiene un nuevo diseño pensado para el agricultor que busca fiabilidad, triturado fino y menor esfuerzo para su tractor.

01

Sistema de trituración AGARIN,

con martillos y contramartillos de geometría optimizada para un picado más fino y uniforme.



02

Rotor antiatascos de gran diámetro

con martillos móviles de serie, que se retraen ante obstáculos y evitan bloqueos durante el trabajo.



03

Transmisión lateral por cardan,

que reduce vibraciones y desalineaciones, alargando la vida útil del conjunto y protegiendo el tractor.



04

Mejora en la fluidez de la alimentación,

mediante optimización de la boca de entrada y motor hidráulico de mayor potencia.

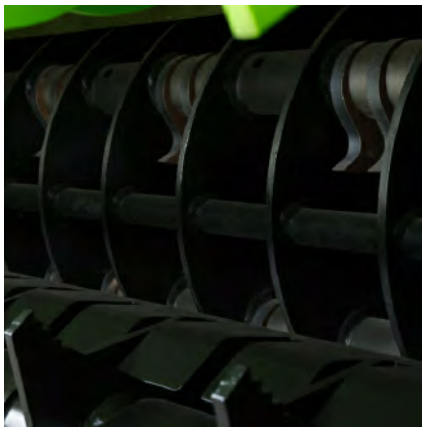

05

Rotor compatible con martillos móviles o fijos,

Nuevo rotor antiatascos compatible con martillos móviles y fijos, pudiendo combinarlos en función del tipo de poda o del tipo de rama

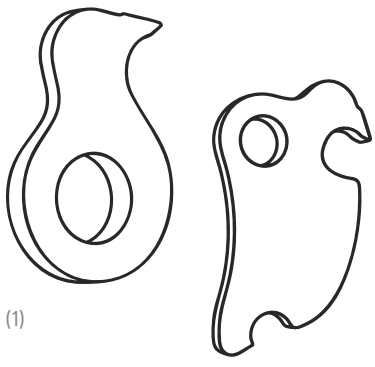

(1)

(2)

06

Visualización del alimentador superior desde el puesto del tractor.



Ficha técnica

Características	TDR-180	TDR-205
Altura de máquina (mm)	1250	1250
Ancho de máquina (mm)	2100	2390
Fondo de máquina (mm)	1450	1450
Ancho de trabajo	1800	2050
Potencia minima recomendada (CV)	80	80
Potencia máxima admitida (CV)	185	185
Diámetro de corte (mm)	450	450
T.D.F	1000	1000
Número de martillos	78	90
Filas de Contramartillos recambiables y fijas	2+1	2+1
Número de correas XPB	5	5
Peso	1340	1420
Circuito hidráulico	1 doble efecto	1 doble efecto
Equipamiento de serie		
Chasis en acero de alta resistencia	Si	Si
Enganche tripuntal reversible, categoría 2	Si	Si
Rotor antiatascos	Si	Si
Martillos giratorios móviles en acero Hardox	Si	Si
Transmisión a cardan	Si	Si
Grupo Bondioli 2071 1” 3/4 RL	Si	Si
Protecciones según normativa	Si	Si
Certificado CEE	Si	Si
Precio de venta	**19.974€**	**20.942€**
Equipamiento opcional		
Kit Martillos fijos	Consultar	Consultar
Kit Martillos moviles	791,7€	913,5€
Kit electronico antistress (Sistema AGARIN)	1600€	1600€
Grupo para t.d.f. 540rpm	150€	150€
Arrancador hidráulico (Sistema AGARIN)	1750€	1750€
Ruedas giratorias 360°	676€	676€
Ruedas macizas conjunto	160€	160€
Kit tecnología 4.0	900€	900€
Grupo doble rueda libre	250€	250€

AGROCOR

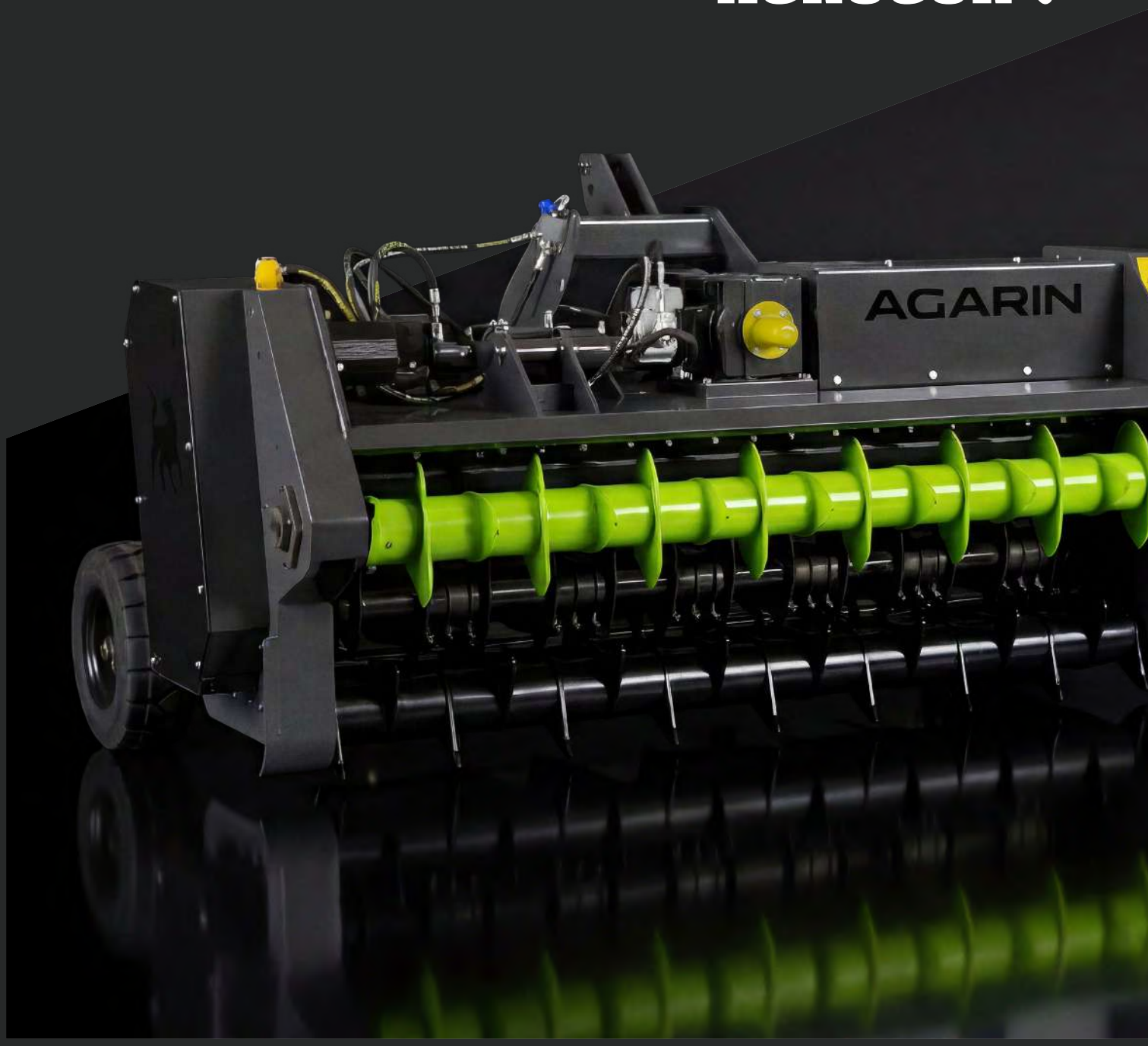

→

Trituradora de restos de poda

TRX-180
TRX-205

Serie TRX

Más inteligente, más rápida, más AGARIN



Tamaño de rama

28 cm

Potencia del tractor

100-205 cv

La TRX de AGARIN es la gama alta de la marca.
Con su apertura de boca inteligente admite troncos de mayor tamaño, garantizando siempre un triturado fino gracias a nuestro sistema de trituración patentado.

01

Sistema de trituración AGARIN patentado,

con martillo y contramartillo optimizados para un picado fino, uniforme y sin sobrecargas.



02

Rotor antiatascos de gran diámetro

Nuevo rotor antiatascos compatible con martillos móviles y fijos, pudiendo combinarlos en función del tipo de poda o del tipo de rama.



04

Transmisión lateral por cardan,

más estable y precisa, que elimina vibraciones y alarga la vida útil de los componentes.



05

Alimentador superior movil,

que admite troncos de hasta 28 cm.



06

Sistema antiestrés opcional,

regula automáticamente la entrada de material, manteniendo la trituradora a sus revoluciones óptimas y el tractor en su zona de mayor par motor para un rendimiento y una calidad de triturado superiores



Ficha técnica

Características	TRX-180	TRX-205
Ancho de máquina (mm)	2150	2400
Altura de máquina (mm)	1200	1200
Fondo de máquina (mm)	1450	1450
Ancho de trabajo (mm)	1800	2050
Potencia minima recomendada (CV)	100	100
Potencia máxima admitida (CV)	205	205
Diámetro de corte (mm)	510	510
T.D.F	1000	1000
Filas de Contramartillos recambiables y fijas	2+1	2+1
Número de correas XPB	6	6
Número de martillos	78	90
Peso (kg)	1490	1640
Circuito hidráulico	1 doble efecto + 1 simple efecto + drenaje	1 doble efecto + 1 simple efecto + drenaje
Equipamiento de serie		
Chasis en acero de alta resistencia	Si	Si
Enganche tripuntal reversible, categoría 2	Si	Si
Rotor antiatascos	Si	Si
Martillos giratorios móviles en acero Hardox	Si	Si
Transmisión a cardan	Si	Si
Grupo 2081 1”3/4” RL	Si	Si
Protecciones según normativa	Si	Si
Certificado CEE	Si	Si
Alimentador superior móvil	Si	Si
Sistema® inteligente apertura alimentador	Si	Si
Precio de venta	**23.690€**	**24.756€**
Equipamiento opcional		
Kit Martillos fijos	Consultar	Consultar
Kit Martillos moviles	791,7€	913,5€
Kit electronico antistress (Sistema AGARIN)	1600€	1600€
Grupo para t.d.f. 540rpm	150€	150€
Arrancador hidráulico (Sistema AGARIN)	1750€	1750€
Ruedas macizas conjunto	160€	160€
Kit tecnología 4.0	900€	900€

AGROCOR

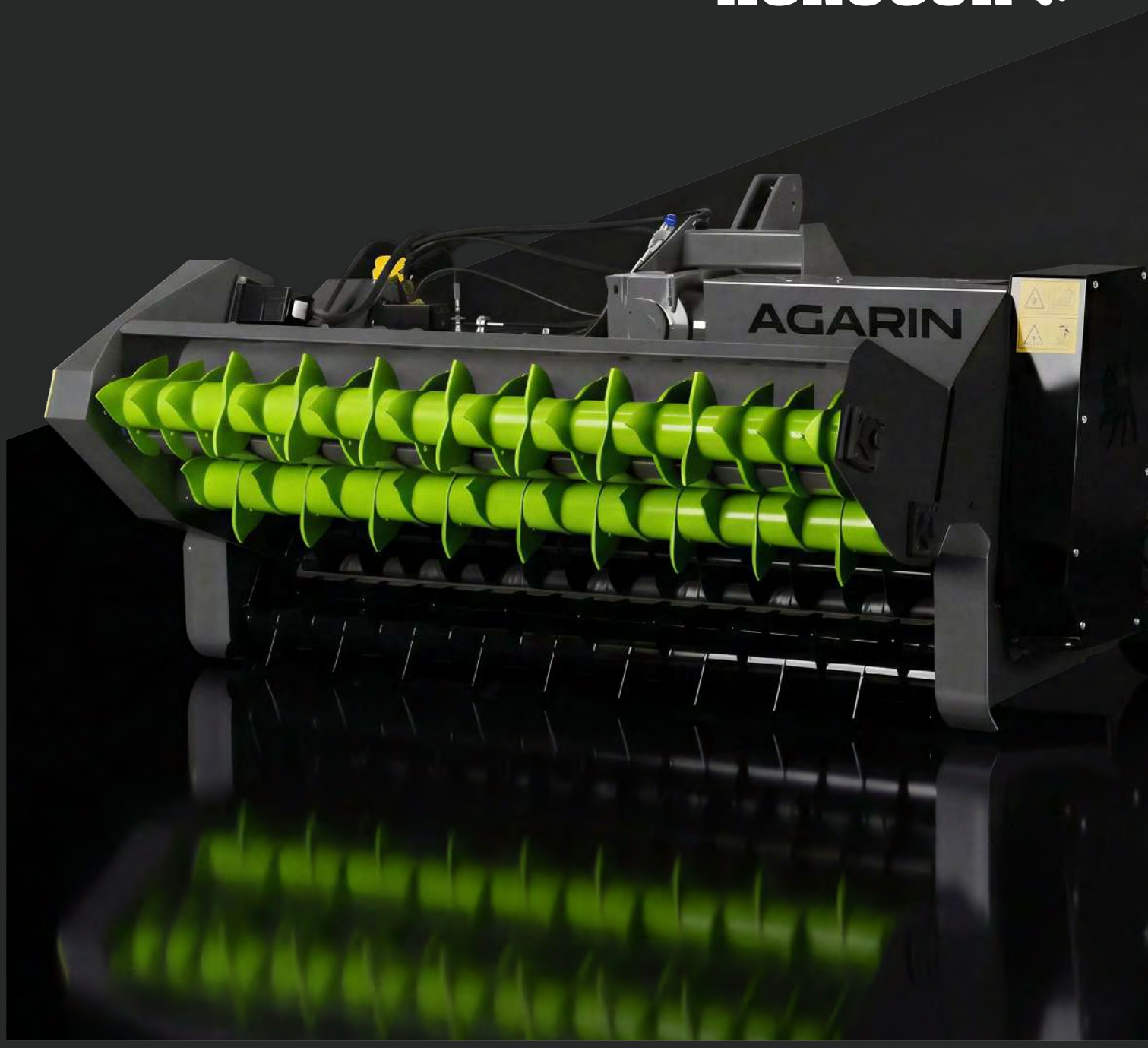

→

Trituradora de restos de poda

TRXX-180
TRXX-205

Serie TRX-X

La élite del triturado profesional



Tamaño de rama

28 cm

Potencia del tractor

100-205 cv

La TRX-X de AGARIN es la versión más potente y avanzada de la gama. Equipada con triple alimentador y grupo reforzado, está diseñada para afrontar los trabajos más intensos con total fluidez.

01

Sistema de trituración AGARIN patentado,

que garantiza un picado fino y homogéneo incluso con grandes volúmenes de leña.



02

Sistema de apertura de boca

con triple alimentador hidráulico, diseñado para recoger rama en cordones de gran altura y densidad.



03

Grupo de alta potencia,

preparado para tractores con mayor toma de fuerza.



04

Sistema antiestrés de serie,

regula automáticamente la entrada de material, manteniendo la trituradora a sus revoluciones óptimas y el tractor en su zona de mayor par motor para un rendimiento y una calidad de triturado superiores



05

Nuevo rotor antiatascos

compatible con martillos móviles y fijos, pudiendo combinarlos en función del tipo de poda o del tipo de rama



Ficha técnica

Características	TRXX-180	TRXX-205
Ancho de máquina (mm)	2200	2480
Altura de máquina (mm)	1200	1200
Fondo de máquina (mm)	1770	1770
Potencia minima recomendada (CV)	100	100
Potencia máxima admitida (CV)	205	205
Diámetro de corte (mm)	510	510
Velocidad de entrada al grupo (rpm)	1000	1000
Número de martillos	78	90
Filas de Contramartillos recambiables y fijas	2+1	2+1
Número de correas XPB	6	6
Peso (kg)	1660	1870
Circuito hidráulico	1 doble efecto + 1 simple efecto + drenaje	1 doble efecto + 1 simple efecto + drenaje
Equipamiento de serie		
Chasis en acero de alta resistencia	Si	Si
Enganche tripuntal reversible, categoría 2	Si	Si
Rotor antiatascos	Si	Si
Martillos móviles en acero Hardox	Si	Si
Transmisión a cardan G9	Si	Si
Grupo Bondioli 2071 1” 3/4 RL	Si	Si
Protecciones según normativa	Si	Si
Certificado CEE	Si	Si
Triple alimentador	Si	Si
Sistema® inteligente apertura alimentador	Si	Si
Kit electronico antistress (Sistema AGARIN)	Si	Si
Precio de venta	**25.440€**	**26.458€**
Equipamiento opcional		
Kit Martillos fijos	Consultar	Consultar
Kit Martillos moviles reversibles	791,7€	913,5€
Grupo para t.d.f. 540rpm	150€	150€
Autoarranque hidráulico (Sistema AGARIN)	1750€	1750€
Ruedas macizas	160€	160€
Kit tecnología 4.0	900€	900€

AGROCOR

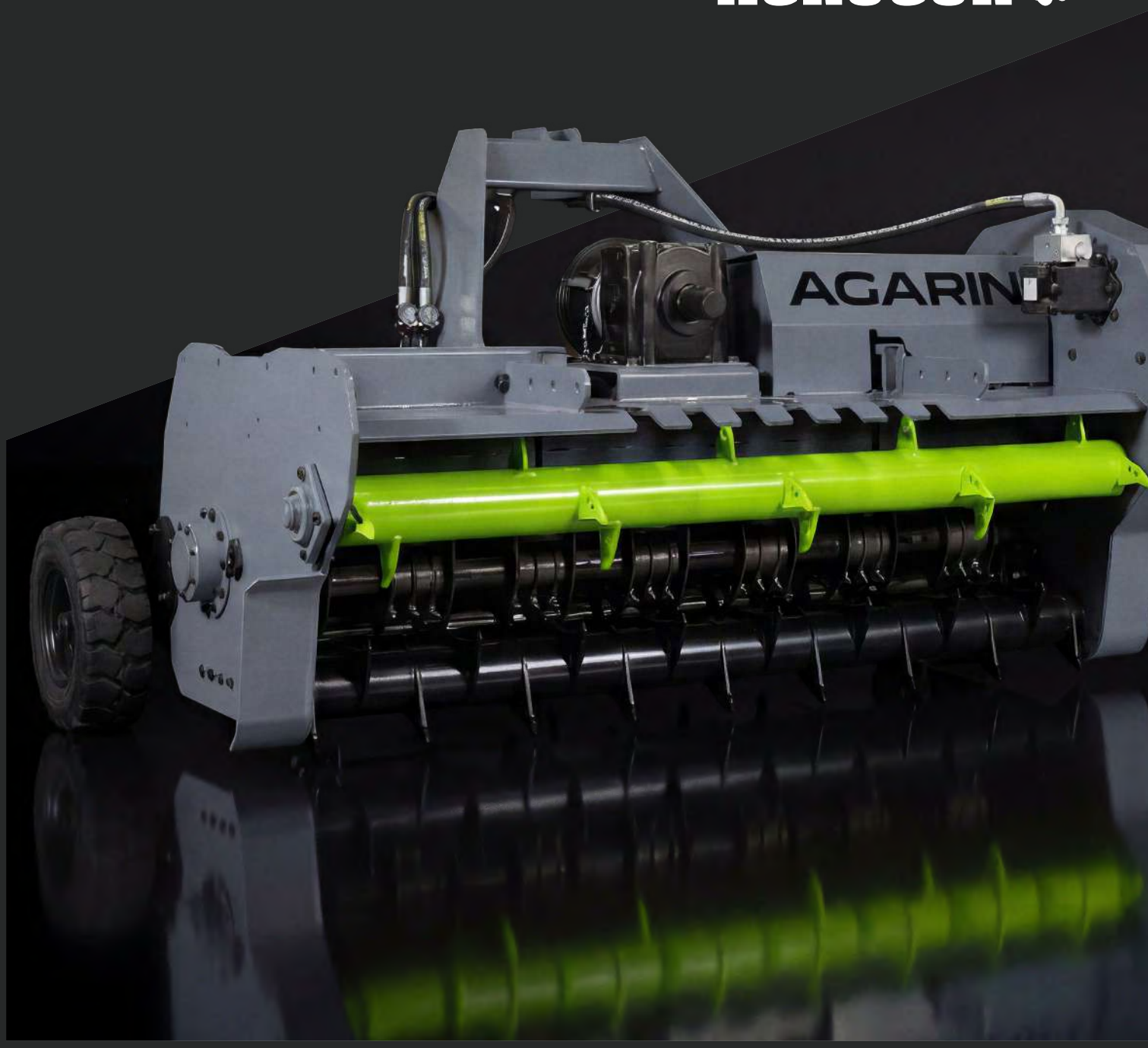

→

Trituradora de restos de poda ligera

TRL-180

Serie TRL

Ligera, reversible y preparada para cualquier terreno



Tamaño de rama

20 cm

Potencia del tractor

80-145 cv

La TRL de AGARIN ofrece el equilibrio perfecto entre ligereza, eficiencia y calidad profesional. Pensada para pequeñas y medianas explotaciones, mantiene el mismo sistema de trituración de las gamas superiores, con un peso reducido que facilita el trabajo en terrenos irregulares o con pendiente.

01

Sistema de trituración AGARIN,

idéntico al de las gamas superiores, para un picado fino y uniforme.



02

Rotor antiatascos

Nuevo rotor antiatascos compatible con martillos móviles y fijos, pudiendo combinarlos en función del tipo de poda o del tipo de rama



03

Chasis ligero y diseño reversible,

que facilita el manejo en zonas de difícil acceso y permite trabajar en ambos sentidos.



04

Transmisión lateral por cardan,

equilibrada y resistente, que reduce vibraciones y alarga la vida útil del conjunto



05

Peso reducido y gran maniobrabilidad,

ideal para tractores pequeños o medianos y trabajos en pendiente.



06

Visualización del alimentador superior desde el puesto del tractor.



Ficha técnica

Características	TRL-180
Ancho de máquina (mm)	2084
Altura de máquina (mm)	1116
Fondo de máquina (mm)	1296
Ancho de trabajo (mm)	1800
Potencia minima recomendada (CV)	80
Potencia máxima admitida (CV)	145
Diámetro de corte (mm)	450
T.D.F	1000
Número de martillos	78
Filas de Contramartillos recambiables y fijas	2+1
Número de correas XPB	5
Peso (kg)	1180
Circuito hidráulico	1 doble efecto
Equipamiento de serie	
Chasis en acero de alta resistencia	Si
Enganche tripuntal reversible, categoría 2	Si
Rotor antiatascos	Si
Martillos giratorios móviles en acero Hardox	Si
Transmisión a cardan	Si
Grupo Bondioli 2071 1” 3/4 RL	Si
Protecciones según normativa	Si
Certificado CEE	Si
Precio de venta	**16.590€**
Equipamiento opcional	
Kit electronico antistress (Sistema AGARIN)	1600€
Grupo para t.d.f. 540rpm	150€
Ruedas giratorias 360°	676€
Ruedas macizas conjunto	160€
Kit tecnología 4.0	900€
Grupo doble rueda libre	250€

AGROCOR

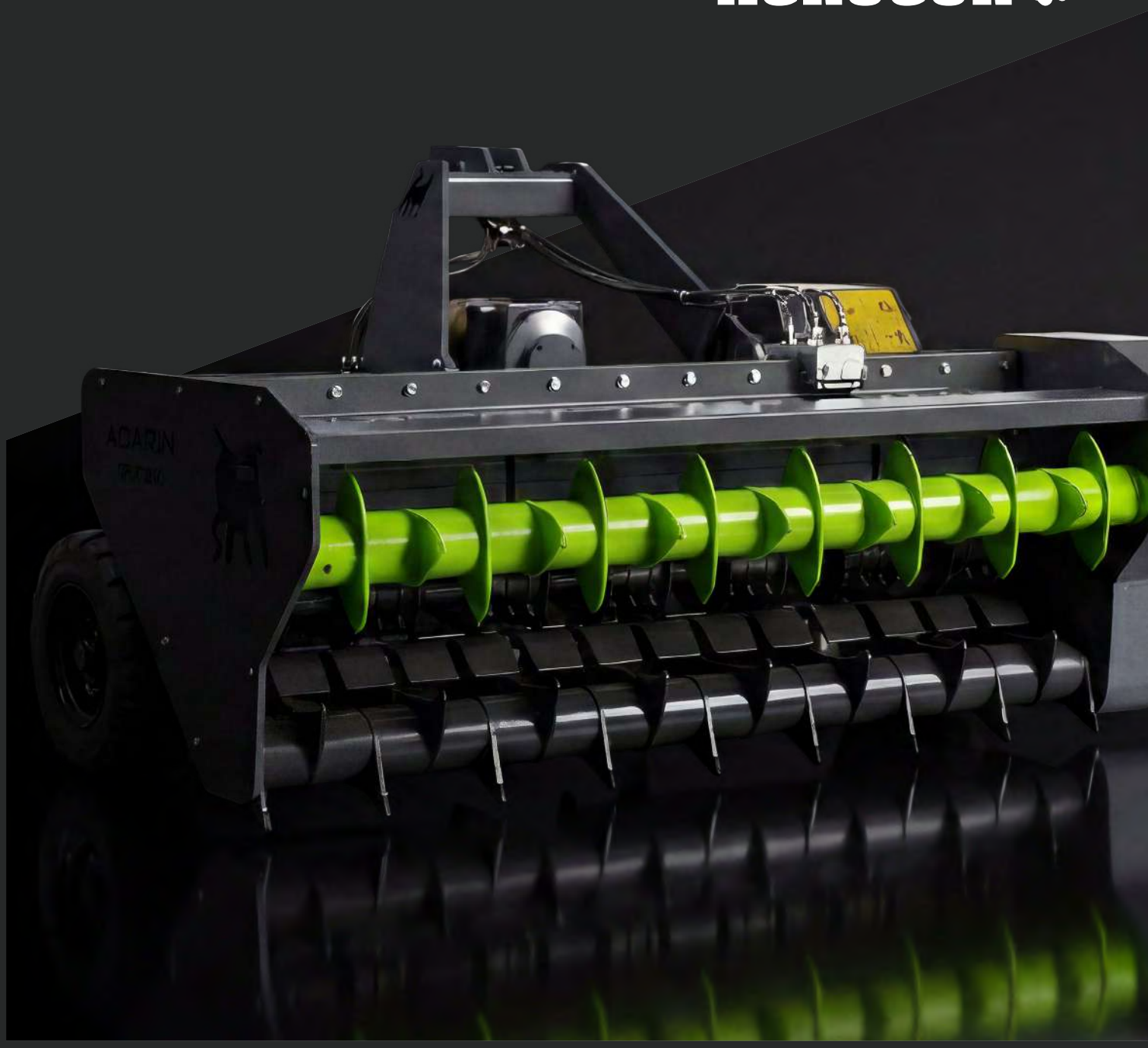

→

Trituradora de restos de poda

TC-160

Serie TC-160

Compacta, ágil y perfecta para frutales y cítricos



Tamaño de rama

18 cm

Potencia del tractor

65-125 cv

Su estructura compacta y peso reducido permiten trabajar cómodamente bajo los árboles y en zonas con pendiente moderada. Aun con su tamaño contenido, mantiene el rendimiento y la calidad de picado de las gamas superiores.

01

Diseño estrecho y compacto,

ideal para cítricos, frutales y marcos de plantación reducidos.



02

Rotor de martillos móviles,

que se adapta al material y evita bloqueos, garantizando un picado homogéneo.



03

Grupo de transmisión bajo,

pensado para tractores fruteros o de cadenas y para un trabajo estable en terrenos irregulares.



04

Transmisión lateral por cardan,

equilibrada y resistente, que reduce vibraciones y alarga la vida útil del conjunto



05

Peso reducido y gran maniobrabilidad,

ideal para tractores pequeños o medianos y trabajos en pendiente.



06

Visualización del alimentador superior desde el puesto del tractor.



Ficha técnica

Características	TC-160
Ancho de máquina (mm)	1950
Altura de máquina (mm)	1000
Fondo de máquina (mm)	1350
Ancho de trabajo (mm)	1600
Potencia minima recomendada (CV)	65
Potencia máxima admitida (CV)	125
Diámetro de corte (mm)	420
T.D.F	540
Número de martillos	66
Filas de Contramartillos recambiables y fijas	2+1
Número de correas XPB	4
Peso (kg)	950
Circuito hidráulico	1 doble efecto
Equipamiento de serie	
Chasis en acero de alta resistencia	Si
Enganche tripuntal reversible, categoría 2	Si
Rotor antiatascos	Si
Martillos giratorios móviles en acero Hardox	Si
Transmisión a cardan	Si
Grupo Bondioli 2071 1” 3/4 RL	Si
Protecciones según normativa	Si
Certificado CEE	Si
Precio de venta	**17.512€**
Equipamiento opcional	
Kit Martillos fijos	Consultar
KKit Martillos moviles reversibles	669.9€
Kit electronico antistress (Sistema AGARIN)	1600€
Grupo para t.d.f. 540rpm	150€
Autoarranque hidráulico (Sistema AGARIN)	1750€
Ruedas macizas conjunto	160€
Kit tecnología 4.0	900€
Grupo doble rueda libre	250€

03/



Catálogo 2026/2027

Desbrozadora

La gama de desbrozadoras AGARIN nace para dar respuesta a las necesidades de mantenimiento agrícola en cultivos leñosos y explotaciones profesionales. Pensadas para el control de cubierta vegetal, hierba, márgenes y zonas entre líneas, combinan sencillez de uso, robustez y capacidad de trabajo en condiciones reales de campo.

La primera generación incorpora soluciones especialmente orientadas al olivar y a otros cultivos leñosos, con gran desplazamiento lateral hidráulico para facilitar el trabajo bajo la copa de los árboles y mejorar la limpieza en zonas de difícil acceso. Al mismo tiempo, la gama está concebida como una línea en crecimiento, abierta a nuevas configuraciones para distintos tipos de finca y necesidades de mantenimiento.

Durante la temporada 2026/2027, AGARIN seguirá desarrollando esta nueva familia con modelos pensados para ampliar las posibilidades de trabajo, manteniendo siempre una idea clara: máquinas prácticas, resistentes y fáciles de utilizar, sin complicaciones innecesarias.



AGROCOR



→

Desbrozadora agrícola

BSX-220

Serie BSX-220

La solución AGARIN para el mantenimiento de cultivos leñosos



Ancho de trabajo

2200 mm

Desplazamiento hidráulico desde el centro del tractor

2705 mm

La Serie BSX-220 de AGARIN es una desbrozadora suspendida, robusta y maniobrable, diseñada para controlar la cubierta vegetal en cultivos leñosos como el olivar y los frutales.

01

Gran desplazamiento lateral hidráulico,

con 1000 mm de desplazamiento y 2705 mm desde el centro del tractor, permite alcanzar zonas alejadas sin necesidad de maniobras complejas.



02

Sistema de corte con 22 martillos,

combina 22 martillos y filas de contra-martillos 2+1 para mejorar la calidad de corte y conseguir un triturado más regular.



03

Control de cubierta vegetal entre líneas,

permite realizar trabajos de mantenimiento en olivar, frutales y otros cultivos leñosos, reduciendo pasadas y mejorando la limpieza general de la parcela.

04

Construcción robusta y mínimo mantenimiento

chasis en acero de alta resistencia, transmisión a cardan y componentes pensados para trabajar durante campañas intensivas con mínima intervención.



Ficha técnica

Características	BSX 220
Ancho de máquina (mm)	2505
Altura de máquina (mm)	1075
Fondo de máquina (mm)	1276
Ancho de trabajo (mm)	2215
Potencia minima recomendada (CV)	65
Potencia máxima admitida (CV)	125
Desplazamiento (mm)	1000
Desplazamiento desde centro del tractor (mm)	2705
T.D.F	540/1000
Número de martillos	22
Filas de Contramartillos recambiables y fijas	2+1
Número de correas XPB	4
Peso (kg)	1195
Circuito hidráulico	1 doble efecto
Equipamiento de serie	
Chasis en acero de alta resistencia	Si
Enganche tripuntal reversible, categoría 2	Si
Martillos con bulón de 27 mm	Si
Transmisión a cardan	Si
Grupo Comer T-313J	Si
Protecciones según normativa	Si
Certificado CEE	Si
Precio de venta	**11.894€**
Equipamiento opcional	
Kit tecnología 4.0	900€

04/

Catálogo 2026/2027


Piedra

Gama de piedra AGARIN

La gama de maquinaria para piedra AGARIN está concebida como una solución completa para la gestión de terrenos pedregosos. Trituradoras, hileradoras y recogedoras trabajan de forma complementaria para triturar, hilerar y recoger piedra en superficie o semienterrada, ayudando a limpiar, acondicionar y recuperar fincas agrícolas con eficacia.

Pensadas principalmente para explotaciones agrícolas, pero también para empresas de servicios y mantenimiento de caminos rurales, destacan por su robustez estructural, su capacidad de trabajo en condiciones exigentes y una mecánica sencilla, fiable y fácil de mantener. Cada máquina está diseñada para responder a una fase concreta del trabajo, desde la trituración de piedra y la preparación del terreno hasta la recogida y limpieza final de la parcela.

En la temporada 2026/2027 la gama se consolida como una de las líneas más completas de AGARIN, manteniendo la filosofía que siempre ha definido a la marca: chasis reforzados, componentes resistentes al desgaste, transmisiones fiables y soluciones prácticas para el trabajo real en campo.



AGROCOR



→

Trituradora de piedras

120-STR
150-STR
175-STR

Serie NT-STR

Potencia que transforma la piedra en terreno fértil



Tamaño de piedra

35 cm

Potencia del tractor

50-160 cv

La serie ST de AGARIN está diseñada para trabajos eficientes en terrenos duros y pedregosos. Su rotor de martillos móviles absorbe el impacto de las piedras y protege los cojinetes, garantizando una larga vida útil incluso en las condiciones más extremas.

01

Rotor con martillos móviles,

que amortiguan el impacto y protegen los cojinetes frente a golpes y sobre-cargas.

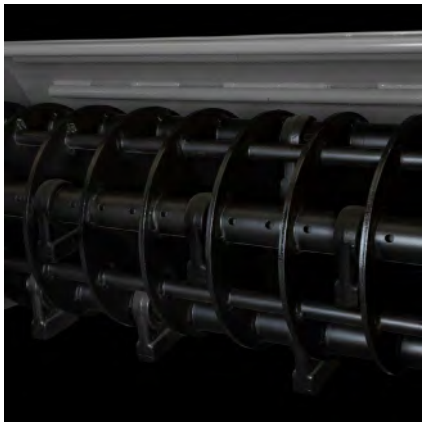

02

Chapa anti-desgaste de alta resistencia

diseñada para soportar la abrasión de los terrenos más duros.



03

Rueda trasera con control hidráulico de profundidad,

para un trabajo uniforme y ajustado a cada tipo de suelo.



04

Portón abatible

que facilita el paso y la trituración de piedras de grandes dimensiones.



05

Cambio rápido de martillos

con opción de martillos con punta de tungsteno para un trabajo más fino y duradero.

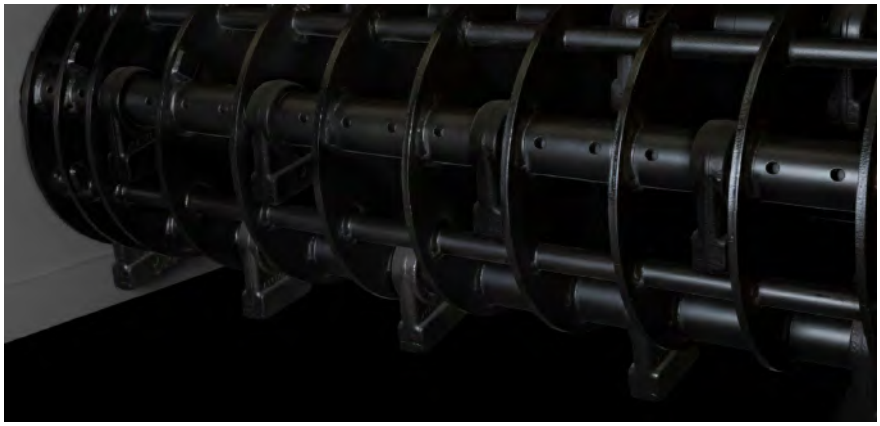

Ficha técnica

Características	120-STR	150-STR	175-STR
Diámetro de piedra máximo (cm)	35	35	35
Ancho de máquina (mm)	1250	1550	1800
Altura de máquina (mm)	1170	1170	1170
Fondo de máquina (mm)	2360	2360	2360
Ancho de trabajo (mm)	1200	1500	1750
Potencia minima a 0,5 km/h (CV)	50	70	100
Potencia minima a 2 km/h (CV)	90	110	150
Potencia máxima (CV)	110	140	160
Diámetro del rotor (mm)	570	570	570
T.D.F	540/1000	1000	1000
Número de martillos	12	16	20
Profundidad de trabajo (cm)	30	30	30
Peso (kg)	1120	1330	1552
Circuito hidráulico	1 doble efecto	1 doble efecto	1 doble efecto
Equipamiento de serie			
Chasis en acero de alta resistencia	Si	Si	Si
Enganche 3 puntos, categoría 2-3	Si	Si	Si
Martillos oscilantes reversibles	Si	Si	Si
Compuerta trasera hidráulica	Si	Si	Si
Eje transmisión cardan	Si	Si	Si
Transmisión lateral con correas	Si	Si	Si
Grupo Bondioli	2071 1”3/8	2070/2100 1”3/8	2100 1”3/8
Doble línea de cadenas de protección	Si	Si	Si
Rueda trasera con control de profundidad	Si	Si	Si
Protecciones según normativa	Si	Si	Si
Certificado CEE	Si	Si	Si
Precio de venta	**17.750€**	**21.730€**	**24.384€**
Equipamiento opcional			
Martillos punta tugsteno	126€ UN		
Ruedas Macizas	400€ UN		
Juego de poleas para picado extrafino	200€		

AGROCOR

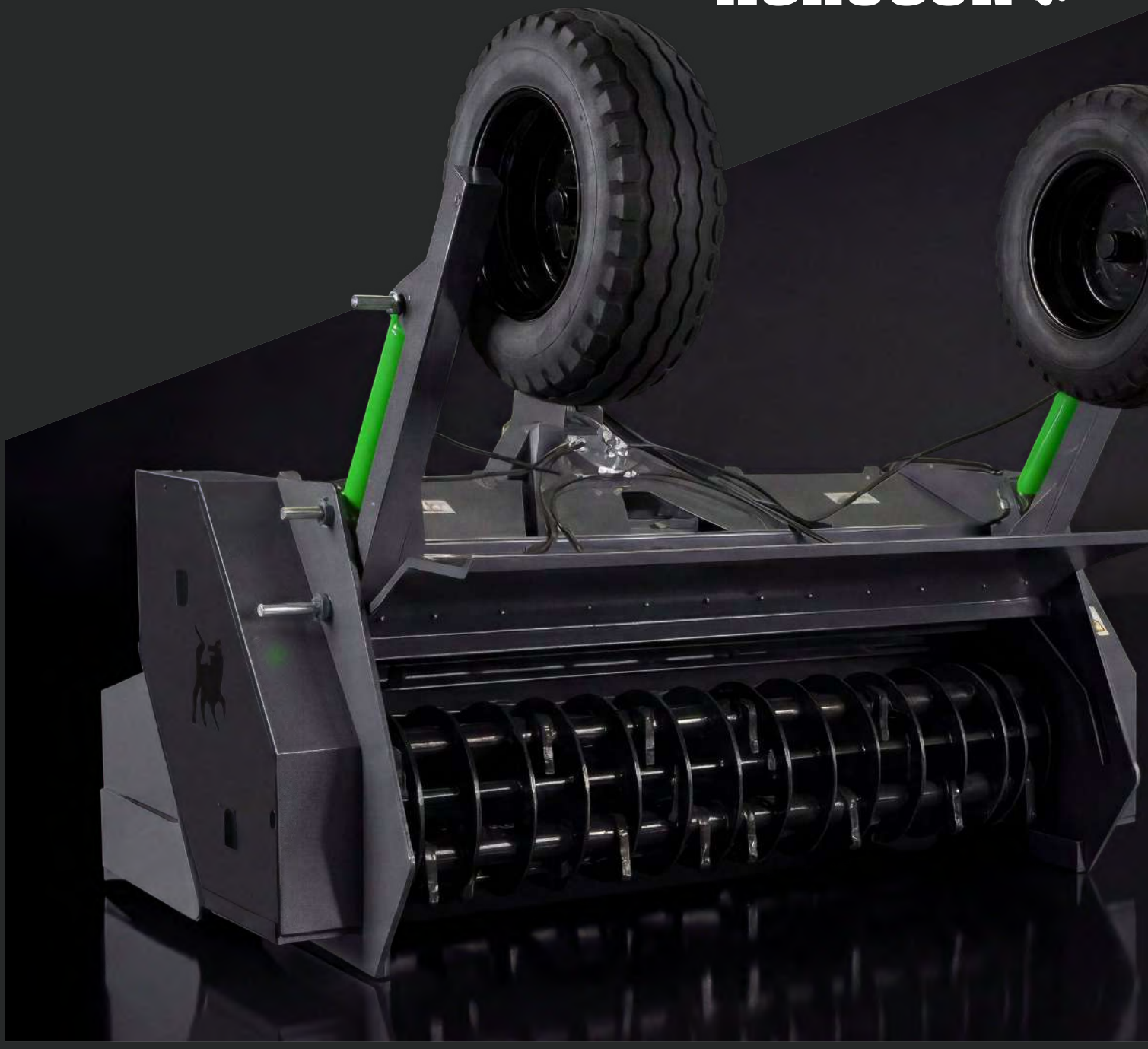

→

Trituradora de piedras

175-DTR
205-DT2R
230-DT2R

Serie NT-DTR

Hecha para los que necesitan más.



Tamaño de piedra

35 cm

Potencia del tractor

100-300 cv

La Serie DT de AGARIN combina potencia extra y precisión en cada pasada para condiciones muy exigentes.
Con doble transmisión y estructura reforzada, ofrece un trabajo constante y uniforme incluso en terrenos duros.

01

Rotor con martillos móviles,

que amortiguan el impacto y protegen los cojinetes frente a golpes y sobre-cargas.

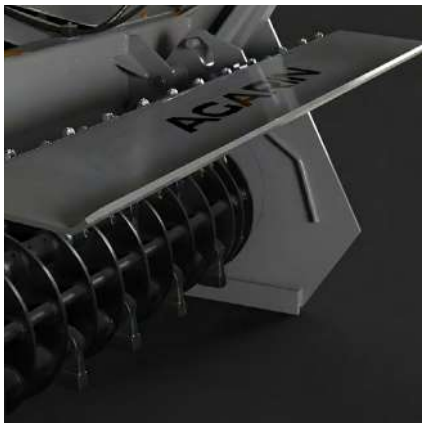

02

Doble transmisión por cardan,

que garantiza una potencia equilibrada y constante en todo el rotor.



03

Doble rueda de control de profundidad,

para un ajuste más preciso y un trabajo uniforme en terrenos irregulares.



04

Chapa antidesgaste de acero de alta resistencia,

diseñada para soportar largas jornadas y materiales extremadamente duros.

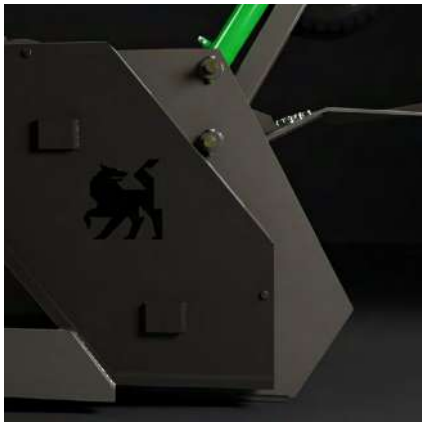

05

Picado extrafino

Posibilidad de configuración para picado extrafino, adaptando el trabajo a la dureza y granulometría deseada.

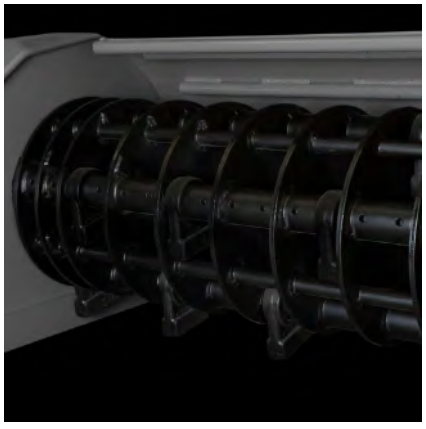

06

Construcción reforzada

y componentes de alta resistencia, preparada para los trabajos más exigentes y continuos.



Ficha técnica

Características	175-DTR	205-DT2R	230-DT2R
Diámetro de piedra máximo (cm)	35	35	35
Ancho de máquina (mm)	1800	2100	2350
Altura de máquina (mm)	1170	1270	1270
Fondo de máquina (mm)	2360	2400	2500
Ancho de trabajo (mm)	1750	2050	2300
Potencia minima a 0,5 km/h (CV)	100	120	140
Potencia minima a 2 km/h (CV)	150	180	200
Diámetro del rotor (mm)	570	570	570
Toma de fuerza	1000	1000	1000
Número de martillos	20	24	28
Profundidad de trabajo (cm)	30	30	30
Peso (kg)	1670	1950	2300
Circuito hidráulico	1 doble efecto	1 doble efecto	1 doble efecto
Equipamiento de serie			
Chasis en acero de alta resistencia	Si	Si	Si
Enganche 3 puntos, categoría 2-3	Si	Si	Si
Martillos oscilantes reversibles	Si	Si	Si
Compuerta trasera hidráulica	Si	Si	Si
Eje transmisión cardan	Si	Si	Si
Doble transmisión lateral con correas	Si	Si	Si
Grupo Bondioli	2125 1”3/4	2155 1”3/4	2155 1”3/4
Doble línea de cadenas de protección	Si	Si	Si
Rueda trasera con control de profundidad	Si		
Doble rueda trasera con control de profundidad		Si	Si
Protecciones según normativa	Si	Si	Si
Certificado CEE	Si	Si	Si
Precio de venta	**26.365€**	**31.535€**	**33.915€**
Equipamiento opcional			
Martillos punta tugsteno	126€ UN		
Ruedas Macizas	400€ UN		
Juego de poleas para picado extrafino	200€		

AGROCOR



→

Despedregadoras de carga continua

RC 3000A
RC 3000AV
RC 3000AE
RC 5000A

Serie RC

Eliminación de piedras con gran rendimiento y eficacia



Tamaño de piedra

22 cm

Potencia mínima del tractor

70 cv

La recogedora de piedras de carga continua es la solución para la eliminación de cualquier piedra hasta 30 cm de diámetro.
Ideal para trabajos de aplicación agrícola como para la implantación de nuevas áreas ajardinadas, de ocio o deportivas.

01

Descarga de la tolva en altura

La utilización de remolques o camiones para el transporte de las piedras es posible gracias a la altura de descarga de la tolva, de hasta 2,60 m.



02

Rotor de alimentación

El rotor de alimentación de gran rendimiento de 8 brazos de trabajo alterno y protegidos con muelles reforzados de seguridad garantiza una carga continua de las piedras, obteniendo un alto rendimiento de trabajo.

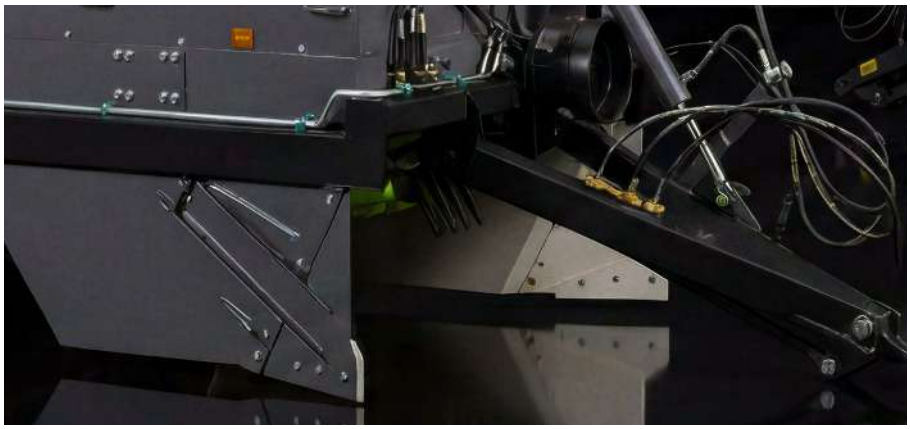

03

Criba ajustable al tamaño de la piedra

La criba separa la tierra de las piedras antes de llegar a la tolva. Es posible cambiar fácilmente de criba para regular el tamaño de piedra mínimo de recogida desde 55 mm hasta 28 mm en los trabajos más exigentes.



04

Gran capacidad de tolva

La capacidad de tolva se fija desde 4.000 kg hasta 6.000 kg.



Ficha técnica

Características	3000A	3000AV	3000AE	5000A
Ancho de trabajo (mm)	2100	1700/2100	1700/2100	2100
Ancho total (mm)	2340	1810/2090	2340	2450
Largo (mm)	5050	5050	5050	5480
Altura (mm)	2050	2050	2050	2330
Profundidad de trabajo (mm)	10	10	10	10
Altura de descarga (m)	1,7	1,7	2,6 max	1,95
Capacidad de tolva (kg)	4000	4000	4000	6000
Diámetro piedras (cm)	22	22	22	22
Criba (mm)	45	45	45	45
Peso (kg)	2050	1980	2350	2770
Equipamiento hidráulico	1 SE + 1 DE	1 SE + 1 DE	1 SE + 1 DE	1 SE + 1 DE
Potencia (HP)	70	70	70	100
Equipamiento de serie				
Parrilla de 45mm e luz	Si	Si	Si	Si
Sobreelevación (modelo 3000AE)	Si	Si	Si	Si
Iluminación nocturna	Si	Si	Si	Si
Limitador de par	Si	Si	Si	Si
Grupo 540 rpm	Si	Si	Si	Si
Válvula Hidráulica selectora en Mod. 3000AE			Si	
Precio de venta	**25.960€**	**29.010€**	**28.870€**	**31.790€**
Equipamiento opcional				
Parrilla de 25mm de luz	412€			
Parrilla de 35mm de luz	357€			
Parrilla de 60mm de luz	291€			
Ruedas direccionales modelo AV	3050€			

AGROCOR



→

Despedregadoras de arrastre

1500
2000

Serie R

Eficacia y alto rendimiento con piedras de grandes dimensiones



Tamaño de piedra

Gran tamaño

Potencia mínima del tractor

50 cv

Las despedregadoras de arrastre AGARIN son la opción ideal para terrenos muy pedregosos o con piedras de gran tamaño.
Su diseño robusto y equilibrado permite trabajar con eficacia en todo tipo de suelos agrícolas o nuevas implantaciones.

01

Protección de ruedas,

situadas en el interior del bastidor para una perfecta estabilidad durante el trabajo y la descarga.



02

Parrilla ajustable,

que permite regular el tamaño de la piedra recogida y optimizar el rendimiento en diferentes terrenos.



03

Gran capacidad de carga

con tolva de gran volumen que admite hasta 3.000 kg en el modelo 1500 y 5.000 kg en el modelo 2000.



04

Construcción robusta y segura,

con todos los puntos de apoyo reforzados para mayor durabilidad y fiabilidad en trabajos continuos.



Ficha técnica

Características	1500	2000
Ancho de trabajo (mm)	1500	2000
Ancho total (mm)	1880	2370
Largo (mm)	4110	4510
Altura (mm)	1210	1410
Capacidad de tolva (kg)	2300	3500
Peso (kg)	1150	1850
Mando hidráulico	1 doble efecto	1 doble efecto
Ruedas	10/80-12 8pr	11.5/80-15.3 14pr
Potencia (HP)	50	80
Equipamiento de serie		
Parrilla regulable piedra pequeña		
iluminación nocturna		
Precio de venta	**14.060€**	**18.750€**

AGROCOR



→

Hileradora de piedras desplazable

2500H
3000H

Serie RHD

La hileradora que se adapta al terreno.



Tamaño de piedra

25 cm

Potencia mínima del tractor

50 cv

La Serie RHD de AGARIN está diseñada para trabajar dentro del arbolado y en parcelas con geometrías complejas, formando hileras de piedra con precisión incluso en zonas estrechas o con obstáculos.

01

Transmisión hidráulica independiente,

que ofrece un funcionamiento suave y constante sin depender de la TDF mecánica del tractor.



02

Púas recambiables,

diseñadas para una alineación eficaz y homogénea incluso en parcelas con arbolado o zonas irregulares



03

Desplazamiento lateral hidráulico,

que permite ajustar la posición de trabajo desde el tractor y facilita el acceso bajo copa o en marcos estrechos.



04

Diseño compacto y estable,

que mejora la maniobrabilidad en áreas difíciles y simplifica el transporte entre parcelas.



Ficha técnica

Características	2500H	3000H
Ancho de trabajo (mm)	2400	3000
Ancho total (mm)	2700	3050
Diámetro piedras (cm)	Hasta 25	Hasta 25
Peso (kg)	590	750
Equipamiento hidráulico	2 doble efecto	2 doble efecto
Diámetro rotor	600	600
Número de pùas	58	64
Desplazable	Si	Si
Potencia (cv)	50	50
Equipamiento de serie		
Puas recambiables		
Desplazamiento hidráulico		
Transmisión hidráulica		
Precio de venta	**12.210€**	**12.900€**

AGROCOR



→

Hileradora de piedras

3000R

Serie RH

Eficiencia y precisión en cada hilera.



Tamaño de piedra

25 cm

Potencia mínima del tractor

50 cv

La Serie RH de AGARIN está diseñada para alinear y agrupar la piedra de forma rápida, uniforme y sin esfuerzo, facilitando el trabajo posterior de recogida.
Su sistema de púas recambiables y la transmisión por cadena garantizan una larga vida útil y un rendimiento constante incluso en terrenos irregulares.

01

Transmisión por cadena

con limitador de par, robusta y de bajo mantenimiento.



02

Púas recambiables,

que aseguran una alineación limpia y homogénea de la piedra.



03

Rejilla superior

para evitar la caída de piedras en terreno limpio.



04

Diseño compacto y estable,

que facilita el manejo y el transporte.



Ficha técnica

Características	3000R
Ancho labor (mm)	3050
Ancho total (mm)	3000
Peso (kg)	750
Diámetro rotor	640
Número de pùas	64
Tamaño de piedras (cm)	25
Toma de fuerza	540
Desplazable	No
Potencia (cv)	50
Equipamiento de serie	
Puas recambiables	
Transmisión por cadenas	
Limitador de par	
Precio de venta	**12.715€**

05/

Catálogo 2026/2027

Aspiradoras

Gama de aspiradoras AGARIN

La gama de aspiradoras AGARIN está diseñada para la recogida de fruto en el suelo, especialmente en olivar, almendro y otros frutos secos. Son máquinas pensadas para trabajar durante los días clave de campaña, cuando la rapidez, la limpieza del fruto y la reducción de mano de obra marcan la diferencia entre una recolección eficiente y una jornada perdida.

Desde soluciones suspendidas más compactas hasta modelos arrastrados de mayor capacidad, la gama permite adaptarse a diferentes tipos de explotación y necesidades de trabajo. Su sistema de aspiración y autolimpieza destaca por ofrecer hasta un 90% de limpieza del fruto en condiciones adecuadas, reduciendo impurezas y facilitando un trabajo más ordenado y rentable.

En la temporada 2026/2027 la gama evoluciona con una revisión técnica orientada a mejorar el rendimiento, la limpieza de trabajo y la facilidad de uso. AGARIN trabaja además en nuevas mejoras que se irán comunicando a lo largo de la campaña, siempre con el objetivo de hacer máquinas más eficaces, sencillas y adaptadas a la realidad del campo.

Una gama concebida para recoger más en menos tiempo, reducir mano de obra y mantener un trabajo limpio y continuo durante la campaña, con la fiabilidad, robustez y bajo mantenimiento propios de AGARIN.



AGROCOR



→

Aspirador de olivas y frutos secos

NASP3

Serie NASP3

La aspiradora agrícola que marca la diferencia



Capacidad de la tolva

1,2 m^3

Potencia mínima del tractor

60 cv

La Serie NASP3 de AGARIN es un desarrollo propio que ofrece una solución única para la recogida de aceitunas, almendras, higos, pistachos y otros frutos del suelo. Su sistema de aspiración neumática logra una limpieza del 90% y un rendimiento sobresaliente.

01

Sistema de aspiración AGARIN de alto rendimiento,

con gran capacidad de succión y eficiencia constante.



02

Uso manual o con acople automático,

adaptable al modo de trabajo y al tipo de cultivo.



03

Descarga directa en remolque,

rápida, limpia y sin residuos.



04

Mantenimiento mínimo

y estructura reforzada, diseñada para campañas intensivas y larga vida útil.



05

Doble sistema de filtrado

que separa hojas, polvo y residuos, dejando el fruto con más de un 90 % de limpieza.

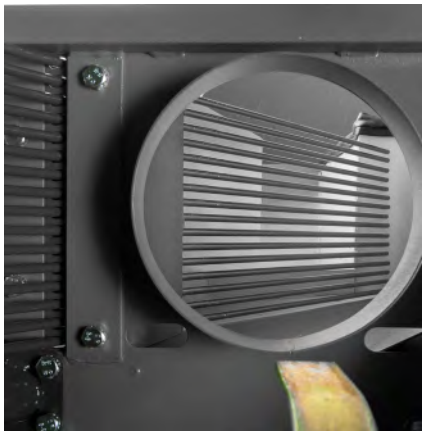

Ficha técnica

Características	NASP3
Anchura (mm)	2000
Fondo (mm)	1700
Altura (mm)	2450
Altura descarga (mm)	Hasta 2600
Peso (kg)	810
Equipamiento hidáulica	2 doble efecto
Diámetro manguera (mm)	220
Criba (mm)	7
Aspiración (m^3/h)	12
Toma de fuerza (rpm)	1000
Capacidad tolva (m^3)	1,2
Potencia mínima tractor (cv)	60
Equipamiento de serie	
Sistema de limpieza en 2 fases	
Turbina en acero antidesgastante	
Manguera de 4 metros con mango y rueda	
Regulador de aspiración	
Portón superior limpieza manual	
Iluminación nocturna	
Visor de carga	
Precio de venta	**16.275€**
Equipamiento opcional	
Grupo de 540 rpm	250€

AGROCOR



→

Aspirador remolcado de gran capacidad

ASP250

Serie ASP250

Más capacidad, más autonomía, mismo ADN AGARIN.



Capacidad de la tolva

5 m^3

Potencia mínima del tractor

100 cv

La Serie ASP250 de AGARIN está diseñada para quienes necesitan máximo rendimiento en grandes superficies.
Su sistema de aspiración y cribado comparte la misma eficacia que la NASP3, pero en una estructura remolcada con ruedas y tolva de 5 m^3 útiles, lo que permite una autonomía de trabajo muy superior.

01

Versión remolcada con ruedas,

ideal para grandes extensiones y trabajos continuos.



02

Tolva de 5 m³ útiles,

que amplía la autonomía y reduce los tiempos de descarga.



03

Altura de descarga variable,

adaptable a distintos tipos de remolque o punto de vaciado.



04

Mismo sistema de aspiración y cribado de NASP3,

con una limpieza del fruto superior al 90 %.

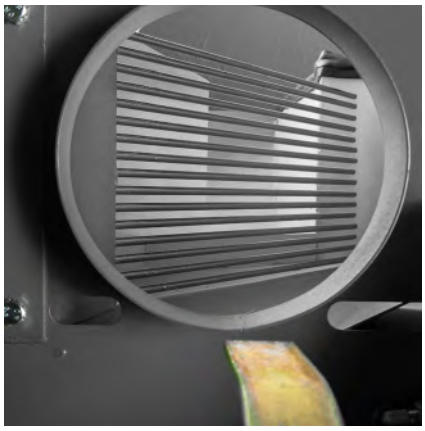

05

Estructura reforzada y mantenimiento mínimo,

preparada para un uso intensivo y prolongado.



Ficha técnica

Características	ASP250
Anchura (mm)	2450
Fondo (mm)	4660
Altura (mm)	2620
Altura descarga (mm)	2600
Peso (kg)	1820
Equipamiento hidáulica	2 doble efecto
Diámetro manguera (mm)	220
Criba (mm)	7
Aspiración (m^3/h)	12
Toma de fuerza (rpm)	1000
Capacidad tolva (m^3)	5
Potencia mínima tractor (cv)	100
Equipamiento de serie	
Sistema de limpieza en 2 fases	
Turbina en acero antidesgastante	
Manguera de 4 metros con mango y rueda	
Regulador de aspiración	
Portón superior limpieza manual	
Iluminación nocturna	
Ruedas de arrastre	
Visor de carga	
Precio de venta	**27.600€**
Equipamiento opcional	
Grupo de 540 rpm	250€

06/

Catálogo 2026/2027

Sopladoras

Gama de sopladores AGARIN

La gama de sopladores AGARIN está pensada para trabajos agrícolas de limpieza y desplazamiento de hoja y restos ligeros en cultivos leñosos y explotaciones de uso general. Son máquinas sencillas, prácticas y fáciles de manejar, diseñadas para facilitar el mantenimiento de calles, zonas de trabajo y superficies donde se necesita mover material ligero de forma rápida y controlada.

Su diseño responde a una necesidad clara: disponer de una herramienta fiable, maniobrable y de bajo mantenimiento para apoyar las tareas diarias en campo. La combinación de caudal de aire, facilidad de uso y construcción robusta permite trabajar con agilidad en diferentes condiciones, reduciendo tiempos y mejorando la limpieza general de la explotación.

En la temporada 2026/2027 el soplador AGARIN se mantiene como una solución sencilla y fiable dentro de la gama, reforzando su papel como herramienta práctica para la limpieza agrícola. Sin complicaciones innecesarias, está pensado para quienes buscan una máquina funcional, resistente y preparada para trabajar cuando hace falta.

Una gama concebida para aportar orden, rapidez y comodidad en las tareas de mantenimiento, con la misma filosofía AGARIN: soluciones honestas, robustas y pensadas para durar muchos años en el campo.



AGROCOR



→

Sopladora agrícola

NEL

Serie SPL

Limpieza agrícola sencilla, rápida y eficaz



Caudal de aire

250 m^3/min

Potencia mínima del tractor

60 cv

La Serie NEL de AGARIN es una sopladora agrícola suspendida ideal para limpiar hojas y restos ligeros en cultivos leñosos. Su sistema de doble salida proporciona un flujo de aire potente que limpia calles y superficies de forma rápida y controlada.

01

Sistema de soplado AGARIN de doble salida,

con flujo de aire uniforme y eficaz para desplazar hoja y restos ligeros en calles agrícolas, márgenes y zonas de trabajo.



02

Bajo peso y diseño compacto,

con solo 200 kg, facilita el trabajo con tractores medianos y mejora la maniobrabilidad en parcelas estrechas, giros de cabecera y zonas de acceso limitado.

03

Articulación hidráulica de doble eje,

que permite orientar el flujo de aire con mayor comodidad y adaptar el trabajo a diferentes calles, márgenes y condiciones de terreno.



04

Parrilla de protección mejorada,

situada en la zona de protección de la turbina/salida de aire, pensada para optimizar el flujo y reforzar la seguridad durante el trabajo.



05

Mayor grado de giro horizontal,

con articulación optimizada para ampliar el ángulo de trabajo y facilitar las maniobras en calles agrícolas, zonas estrechas y giros de cabecera.



06

Mantenimiento mínimo,

con una estructura sencilla, robusta y práctica, diseñada para campañas intensivas y larga vida útil.



Ficha técnica

Características	NEL
Cuadal (m3/min)	250
Rpm Turbina	3000
TDF	1000
Equipamiento hidráulico	2 doble efecto
Potencia mínima de tractor (cv)	60
Peso	200
Equipamiento de serie	
Doble conducto de aire	
Articulación hidráulica de doble eje	
Soporte de almacenaje	
Precio de venta	**3.695€**
Equipamiento opcional	
Grupo de 540 rpm	250€

65 años innovando con
los pies en la tierra.





AGROCOR

Polígono Industrial La Torrecilla
Ingeniero Torroja y Miret, 19
14013 Córdoba

957 29 44 33 607 27 93 90

info@agrocor.com

pedidos@agrocor.com

www.agrocor.com

LOCALIZA NUESTRA TIENDAS EN GOOGLE MAPS



Síguenos en:

AGROCOR LAS QUEMADAS
957 32 52 70
quemadas@agrocor.com

AGC Córdoba
957 29 48 48
agc@agrocor.com

AGROCOR City
957 23 71 49
medina.azahara@agrocor.com

AGROCOR LUCENA
957 50 11 82
lucena@agrocor.com

AGROCOR BAENA
957 39 03 33
baena@agrocor.com

AGROCOR MONTILLA
957 42 90 90
montilla@agrocor.com

S.A.T. AGROCOR
957 42 93 22
serviciotecnico@agrocor.com